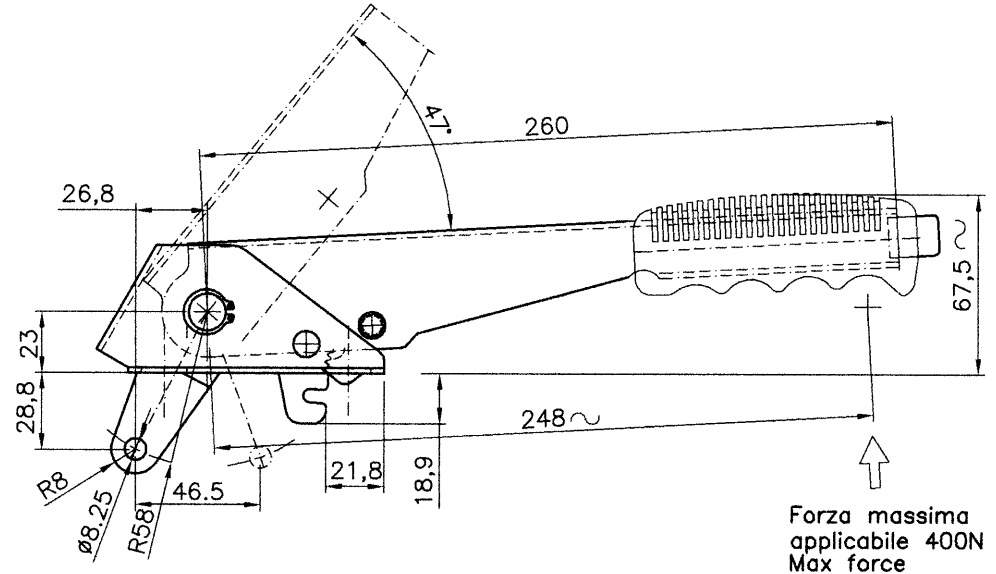

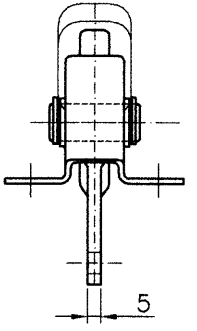

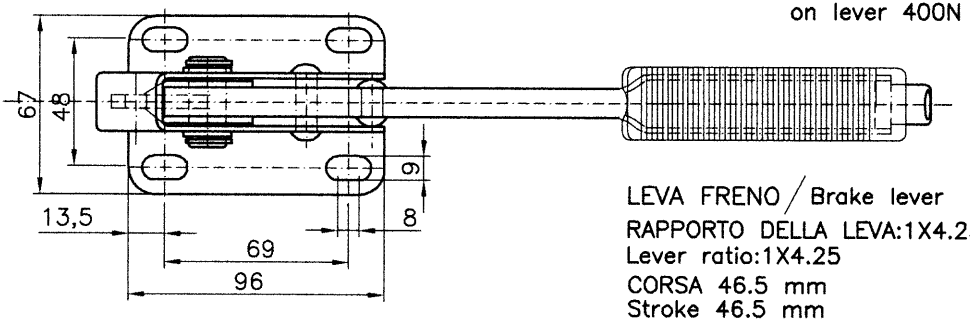

LEVA FRENO / Brake lever
RAPPORTO DELLA LEVA:1X4.25
Lever ratio:1X4.25
CORSA 46.5 mm
Stroke 46.5 mm

Protezione superficiale–zincatura gialla
(a richiesta verniciatura a polveri di colore nero).
Eventuali personalizzazioni su disegno del cliente.

Superficial protection yellow zinc–plated
(available on request black epoxy coating).
We're also able to arrange special
products according to customer's drawing.

Cod. 10.122.02
Cremagliera
fissa
Rack Lock